401Hxx0F0Y0A

Cella di conducibilità industriale in AISI 316, Elettrodi in AISI 316

Gruppo di celle per la misura della conducibilità con corpo in AISI 316 e ed elettrodi in AISI 316, adatte per applicazioni industriali, possono essere installate direttamente in tubazioni e serbatoi. Queste celle possono lavorare fino a 130°C e 16 bar. Tutte le celle includono il sensore di temperatura integrale per la termocompensazione della misura e l'indicazione della temperatura. Sono disponibili con diverse costanti di cella. Gli impieghi tipici di queste celle sono nell'acqua di alimento caldaie, nelle centrali termoelettriche, negli impianti alimentari, negli impianti di trattamento acque, nelle acque ultrapure per semiconduttori, negli impianti di osmosi e nelle industrie farmaceutiche.

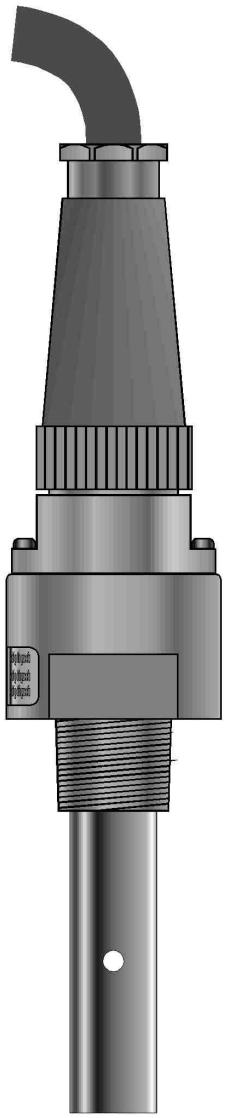

Vantaggi

- **Costruzione compatta e robusta, AISI 316**
- **Adatte all'inserzione diretta in tubazione o in serbatoio**
- **Connessioni al processo filettate ½" NPT (altre a richiesta)**
- **Sensore di temperatura integrale, Pt100 o altro a richiesta**
- **Temperatura di funzionamento fino a 130°C**
- **Pressioni di esercizio fino a 16 bar**
- **Costanti di cella 10 e 100 cm**
- **Campi di misura da 0,04 µS a 1000µS**

Principio di funzionamento e realizzazione

Le celle del gruppo 401H hanno corpo in AISI 316, di dimensioni ∅ 40 x 179,5 l . Gli elettrodi sono in AISI 316 e le costanti di cella K = 10 cm e K = 100 cm; i relativi campi di misura sono 0÷1000 µS (K = 10) e 0,04÷20 µS (K = 100). Tutte le celle includono un sensore di temperatura Pt100, Pt1000, TC100 o altro per la termocompensazione automatica della misura. L'attacco al processo è filettato ½" NPT (altri attacchi disponibili: girella DN50 e Clamp 1" per usi alimentari; filettato per sonde ad immersione diametro 32 mm) e la cella può essere inserita direttamente in tubazione o in serbatoi chiusi. I sensori possono lavorare fino ad una temperatura di 130 °C, con pressione massima 16 bar (a 130°C). Il cavo (lunghezze a richiesta, massimo 10 m) è fornito con connettore stagno. Le celle di questo gruppo sono disponibili con le varianti indicate nella composizione del codice d'ordine.

Corrispondenza campi di misura / costanti di cella per le celle 401Hxx0F0Y0A

K = 10 cm.....0÷1000 µS
K = 100 cm.....0,04÷20 µS

Specifiche Tecniche

Materiali: .....corpo cella: AISI 316; elettrodi di misura: 2, in AISI 316
Costanti di cella e campi di misura:.....(K = 10 cm) 0÷1000 µS - (K = 100 cm) 0,04÷20 µS
Temperatura di funzionamento:.....-20÷130 °C
Pressione di esercizio:.....max. 16 bar a 130°C
Dimensioni : ..... ∅ 40 mm, lungh. 179,5 mm
Profondità di inserzione:.....56 mm
Attacchi al processo:.....filettati, ½" NPT; filettato per sonde ad immersione diametro 42 mm
.....girella DN50 per usi alimentari; Clamp 1" per usi alimentari
Cavo :.....la cella è fornita con connettore per cavo;
.....il cavo, da ordinare separatamente, copmprende connettore stagno lato cella

L'Azienda si riserva il diritto di modificare le informazioni qui contenute senza preavviso.

401Hxx0F0Y0A

Collegamenti

COLORE	ELEMENTO
ROSSO+BLU	°C/°F
VERDE	°C/°F
Coax INTERNO	CELLA
Coax SCH	CELLA
SCHERMO	MASSA

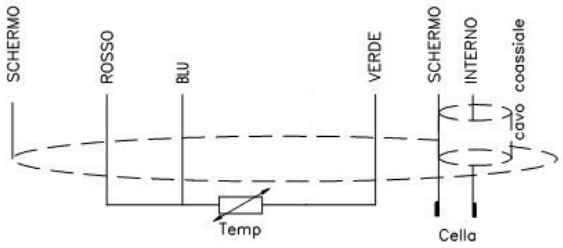

COLORE	ELEMENTO
ROSSO+BLU	°C/°F
VERDE+GIALLO	°C/°F
Coax INTERNO	CELLA
Coax SCH	CELLA
SCHERMO	MASSA

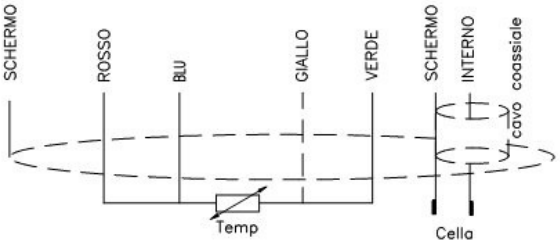

Installazione, Manutenzione e Taratura

E' importante installare le celle Mod.401H in modo che flusso del campione sia rivolto verso la base della cella: il campione entra così dal basso e defluisce dai fori superiori (in questo modo si evita di intrappolare bolle d'aria). L'installazione deve essere fatta in un luogo privo di turbolenza. Far riferiemnto all'immagine qui sotto.

La catena di misura della conducibilità è tarata in laboratorio, in fase di ordine, per valori di fondo scala, costante di cella e set-point (min. o max) (in ogni caso tutti questi valori possono essere modificati in qualsiasi momento dall'utilizzatore, secondo il manuale di istruzioni relativo al trasmettitore di conducibilità). L'unica taratura obbligatoria da effettuarsi in fase di avviamento è la correzione della costante di cella, operando come segue: inserire la cella in una soluzione di conducibilità nota e tarare la misura fino a visualizzare lo stesso valore della soluzione campione oppure, negli strumenti provvisti di questa opzione, impostare il valore esatto di costante di cella indicato tra i dati di targa della cella stessa.

Le celle di conducibilità Mod.401H con elettrodi in AISI 316 possono essere pulite meccanicamente, ad es.utilizzando uno scovolino di dimensioni appropriate, possono inoltre essere pulite con acqua, acidi diluiti o detergenti.

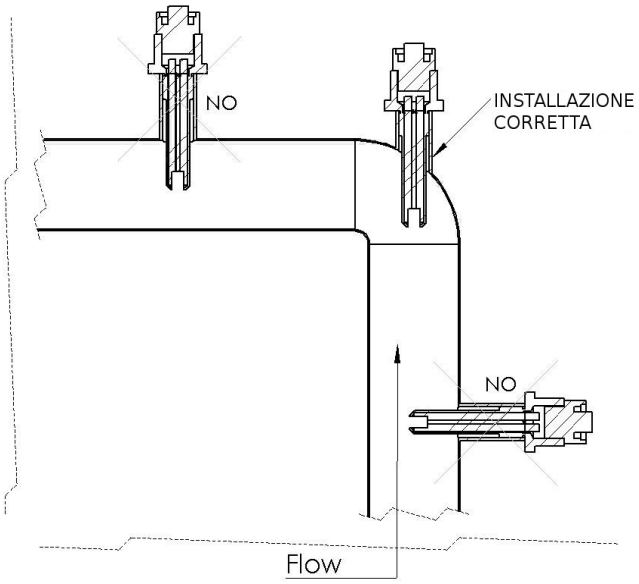

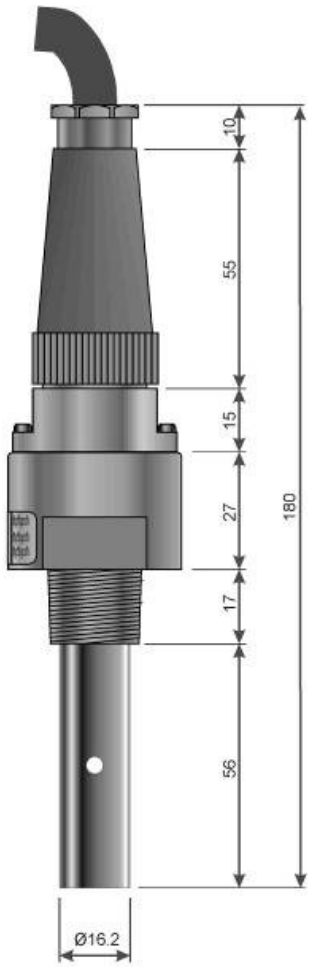

401Hxx0F0Y0A

Composizione del codice d'ordine

Celle di conducibilità	401	x	x	x	x	x	x	x	x	x
Tipo di cella										
Pipe tutta in inox **401/PIPE-inox**		H								
Costante di cella										
k = 10 cm			5							
k = 100 cm			6							
Altra a richiesta			9							
Compensazione di temperatura										
Non previsto				A						
Sensore Pt100				B						
Sensore Pt1000				C						
Sensore TC100				D						
Altro a richiesta				Z						
Materiale cella										
Standard (corpo AISI 316 elettrodi AISI 316)					0					
Attacchi al processo										
Filettato ½" NPT M						F				
Girella DN50 uso alimentare						L				
Clamp 1" uso alimentare						M				
filettato per sonda immersione diametro 42 mm						O				
Altro a richiesta						Z				
Codice fisso							0			
Cavo e connettore										
Cavo con connettore stagno multipolare fornito separatamente (CV1x-CN35-11)								Y		
Codice fisso									0	
Codice fisso										A

Accessori

Mod.CV1-xCN35-11 dove x = 3, 5, 10 (lunghezza del cavo espressa in m)

Accessori opzionali

Cavo di lunghezza addizionale per il collegamento all'elettronica, da utilizzare con scatola di giunzione.
Mod.CV1-x dove x = lunghezza del cavo espressa in m.

Soluzione standard a conducibilità nota, flacone da 250 ml.....T/401-A

Specificare il valore di conducibilità desiderato; i valori tipici sono : 1,278 mS, 11,67 mS e 102,09 mS, altri sono disponibili su richiesta.